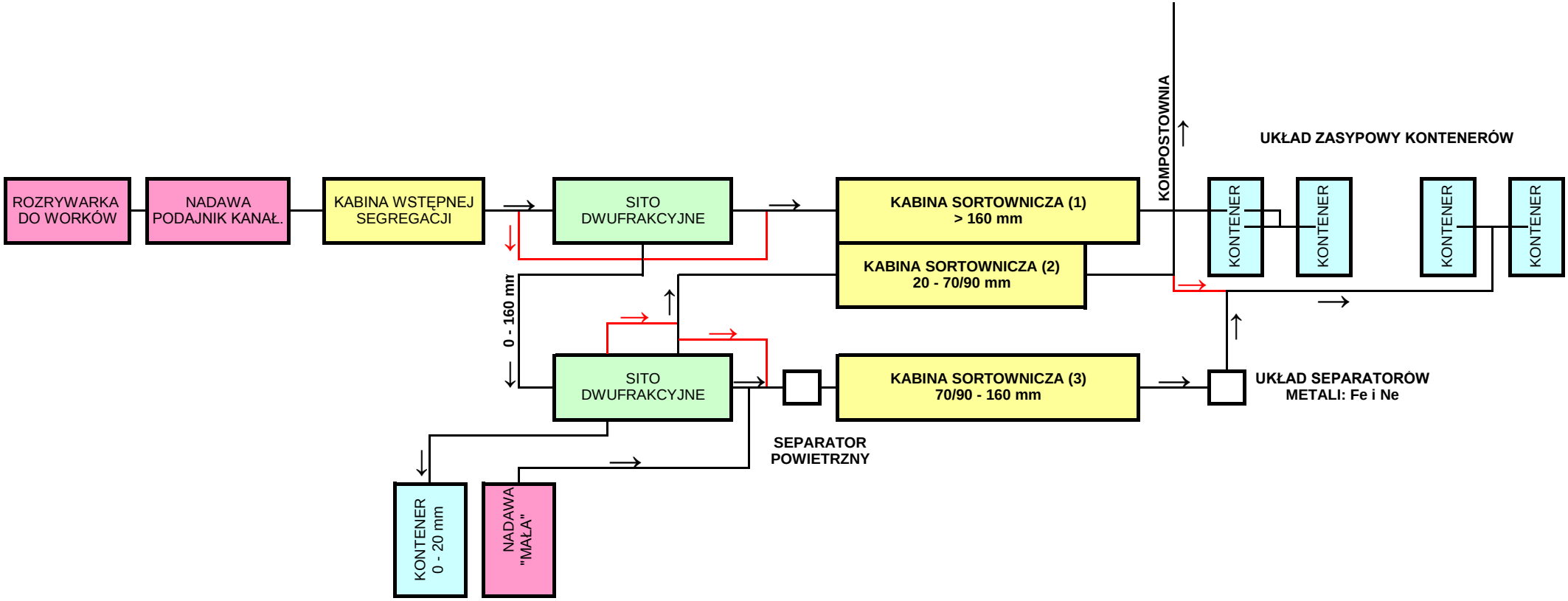SCHEMAT BLOKOWY LINII TECHNOLOGICZNEJ - STAN OBECNY