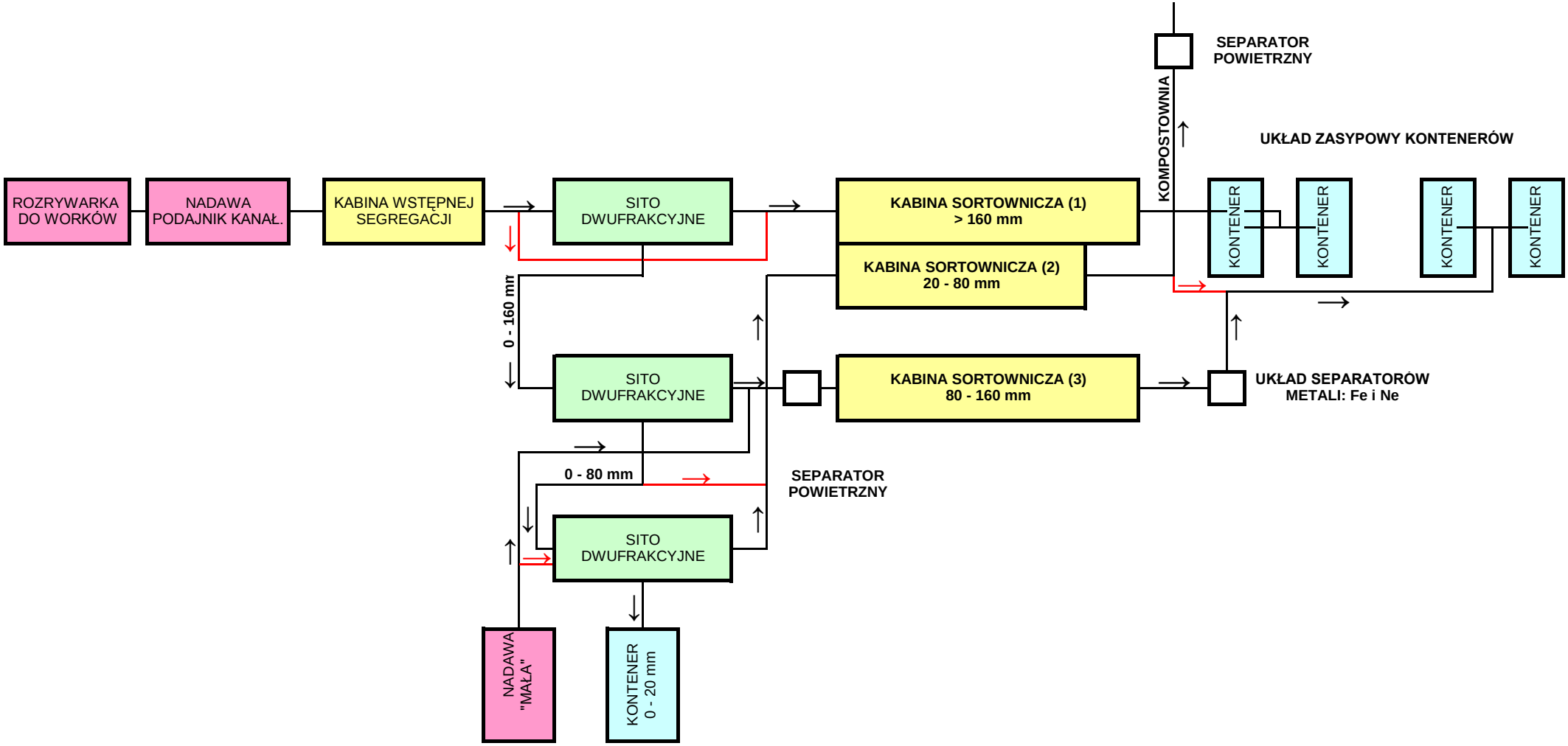SCHEMAT BLOKOWY LINII TECHNOLOGICZNEJ - STAN PO ROZBUDOWIE